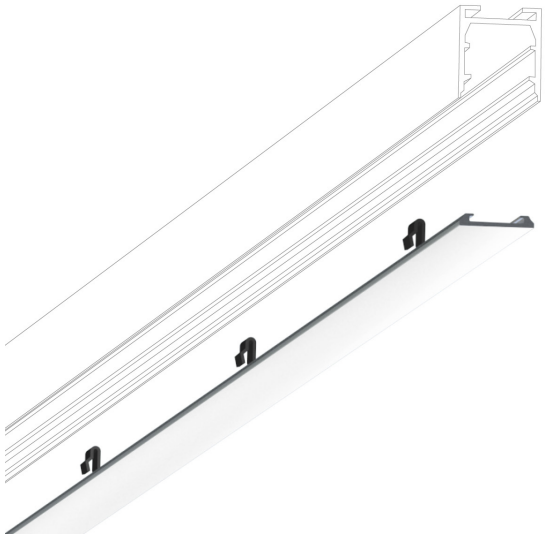

# ALL-IN Abdeckung

## ABDECKUNG SCHIENE 1000 ALL-IN

700097ws
Preis 49,90 € inkl. MwSt.

Korpusfarbe

### Spezifikation

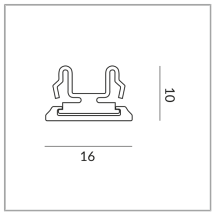


700097ws
weiß

Montage pdf
Lichtdaten ldt/ies
3D-Daten 3ds

Dirk Wortmeyer
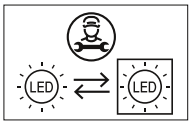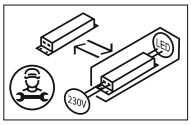
Wo zu kaufen? - Händler