BRUCK.

SCOBO GU10 Strahler

SCOBO SPOT GU10 DLR

Auslaufartikel im Katalog, Lieferung solange Vorrat reicht
860250mcgy
G10
Dimmbar
Preis 119,00 € inkl. MwSt.

Korpusfarbe
matt verchromt / lackiert

Technische Daten

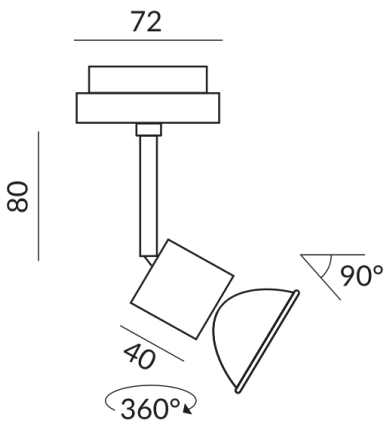

Primärspannung
230 Volt

Dimmbar
Universal (L,C)

Anschlussleistung
42 Watt

Schutzklasse
1

Schutzart
IP20

Gewicht
0.19 kg

Design
Achim Bredin

BRUCK GmbH & Co. KG
Industriestr. 22a
44628 Herne

Tel: +49 (0)2323 - 5910
E-Mail: sales@bruck.de

https://bruck.de