BRUCK.

ACT II Strahler

ACT II 30° ALL-IN

714081gr
LED
Dimmbar
Preis 279,00 € inkl. MwSt.

Korpusfarbe
grau

System
ALL-IN 230V Schiene

Abstrahlwinkel
30°

Technische Daten

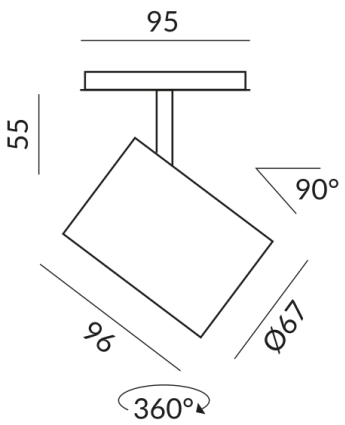

Primärspannung
230 Volt

Dimmbar
Phasenabschnitt (C)

Anschlussleistung
10 Watt

Lichtfarbe
2700 K

Lichtstrom LED
800 lm

Farbwiedergabewert
CRI 90

Schutzklasse
1

Schutzart
IP20

Hinweis zum Betrieb von LED-Leuchten

Vielen Dank, dass Sie sich für unsere LED-Lampen entschieden haben.
Um die bestmögliche Leistung und Langlebigkeit Ihrer neuen Beleuchtung zu gewährleisten, beachten Sie bitte die folgenden Hinweise:

1. Zum Betrieb von LED-Leuchten kann es durch Spannungsveränderungen im Netz zu sichtbaren, kurzzeitigen Lichtveränderungen kommen. Dies stellt keinen Mangel der Leuchte dar.
2. Zum Dimmen von LED-Leuchten. Nicht alle LED-Lampen sind mit allen Dimmern kompatibel. Bitte überprüfen Sie die Kompatibilität vor der Installation. Eine Inkompatibilität stellt keinen Mangel der Leuchte dar.
3. Flimmern bei niedrigen Dimmer-Einstellungen(ab 50%): Bei der Verwendung von Dimmern kann es bei niedrigen Einstellungen zu leichtem Flimmern kommen. Dies ist ein normales Verhalten und stellt keinen Mangel der Leuchte dar.

BRUCK GmbH & Co. KG
Industriestr. 22a
44628 Herne

Tel: +49 (0)2323 - 5910
E-Mail: sales@bruck.de

https://bruck.de